Fluid contact Portion：Aluminum type
Stainless-steel type
Forged iron type

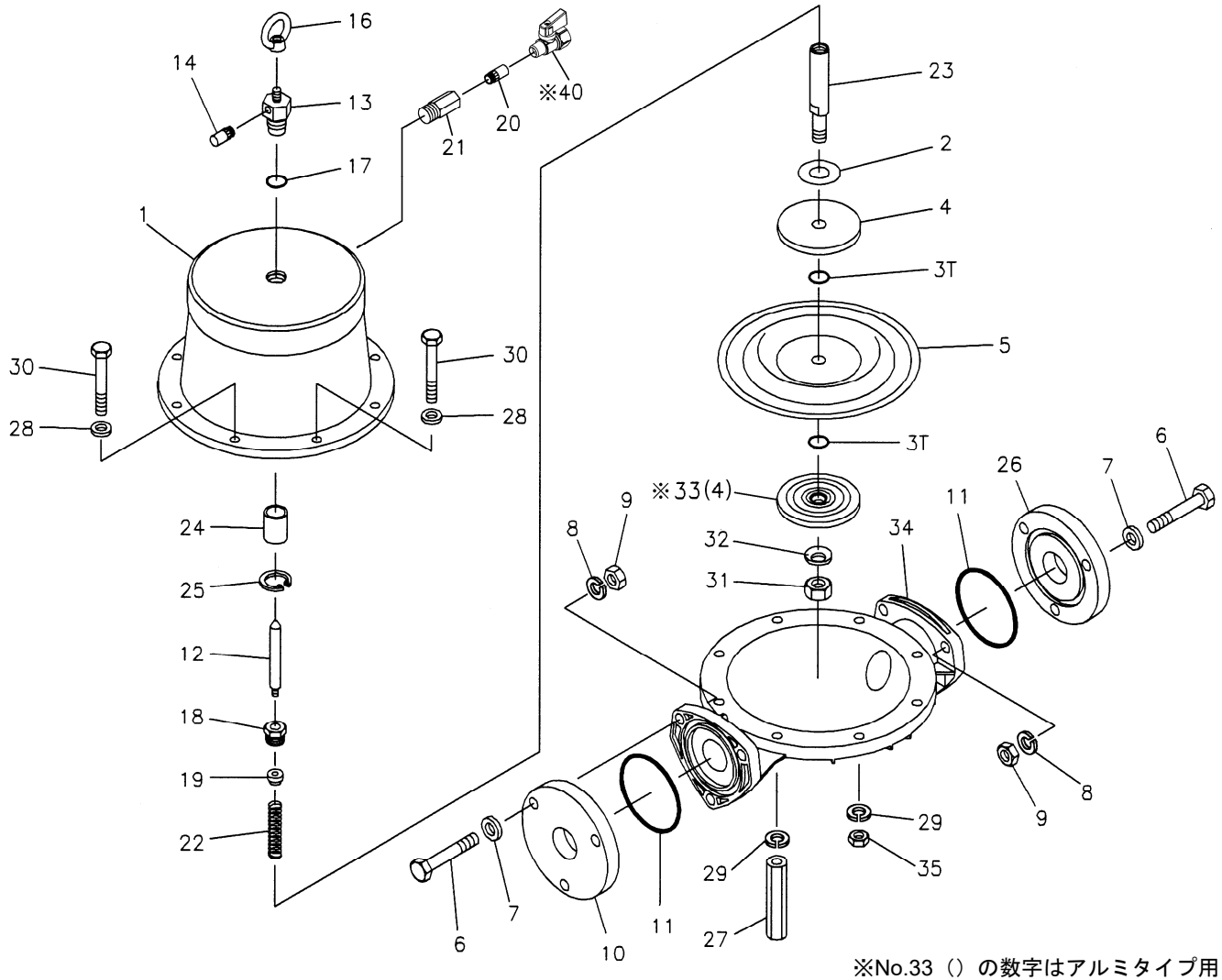

※No.33（）の数字はアルミタイプ用
※No.40 NPT タイプにはエアバルブは付属していません
※No.33 Number in parenthesis indicates the quantity for Aluminum type
※No.40 There is no air valve in NPT Type

AD-50ASF_B-00

Doc.Code:AD-50_YC_PL-00
Series :AD-50S

RE-ORDER	REF. No.	DESCRIPTION		Q'TY.	AD-50 SC	AD-50 SN	AD-50 SE	AD-50 SV	AD-50 ST	AD-50 SH	AD-50 SS
		MODEL			AD-50 SC	AD-50 SN	AD-50 SE	AD-50 SV	AD-50 ST	AD-50 SH	AD-50 SS
		ITEM No.			853001	853002	853003	853004	853005	853006	853007
	1	エアチャンバー	AIR CHAMBER	1	713310	713310	713310	713310	713310	713310	713310
	2	クッション	CUSHION	1	771316	771316	771316	771316	771316	771316	771316
	3T	Oリング	O RING	2	—	—	—	—	643015	—	—
	4	センターディスク	CENTER DISK	1	711904	711904	711904	711904	707822	711904	711904
	5	ダイアフラム	DIAPHRAGM	1	771855	771702	771856	771800	770815	771703	771976
	6	ボルト	BOLT	6	621204	621204	621204	621204	621204	621204	621204
	7	平座金	PLAIN WASHER	6	631175	631175	631175	631175	631175	631175	631175
	8	波形ばね座金	WAVE WASHER	6	631938	631938	631938	631938	631938	631938	631938
	9	ナット	NUT	6	628014	628014	628014	628014	628014	628014	628014
	10	フランジアウト	FLANGE OUT	1	713318	713318	713318	713318	713318	713318	713318
	11	Oリング	O RING	2	640069	640069	684122	642069	643069	640069	684122
	12	バルブ	VALVE	1	795081	795081	795081	795081	795081	795081	795081
	13	バルブシート	VALVE SEAT	1	716408	716408	716408	716408	716408	716408	716408
	14	サイレンサー組立	MUFFLER	1	802569	802569	802569	802569	802569	802569	802569
	16	アイナット	EYE NUT	1	630241	630241	630241	630241	630241	630241	630241
	17	Oリング	O RING	1	640017	640017	640017	640017	640017	640017	640017
	18	ナット	NUT	1	710717	710717	710717	710717	710717	710717	710717
	19	ナット	NUT	1	710719	710719	710719	710719	710719	710719	710719
	20	サイレンサー	MUFFLER	1	681170	681170	681170	681170	681170	681170	681170
	21	ユニオン	UNION	1	710715	710715	710715	710715	710715	710715	710715
	22	スプリング	SPRING	1	710762	710762	710762	710762	710762	710762	710762
	23	センターロッド	CENTER ROD	1	713443	713443	713443	713443	713242	713443	713443
	24	スロートベアリング	THROAT BEARING	1	773092	773092	773092	773092	773092	773092	773092
	25	丸R形止め輪	RETAINING RING	1	630807	630807	630807	630807	630807	630807	630807
	26	フランジイン	FLANGE IN	1	713317	713317	713317	713317	713317	713317	713317
	27	スタッド	STUD	4	713319	713319	713319	713319	713319	713319	713319
	28	平座金	PLAIN WASHER	8	631174	631174	631174	631174	631174	631174	631174
	29	波形ばね座金	WAVE WASHER	8	631937	631937	631937	631937	631937	631937	631937
	30	ボルト	BOLT	8	621183	621183	621183	621183	621183	621183	621183
	31	ナット	NUT	1	683408	683408	683408	706128	706128	683408	683408
	32	皿ばね	CONED DISC SPRING	1	682740	682740	682740	682740	682740	682740	682740
	33	センターディスク	CENTER DISK	1	711905	711905	711905	711905	707823	711905	711905
	34	アウトチャンバー	OUT CHAMBER	1	712932	712932	712932	712932	712932	712932	712932
	35	ナット	NUT	4	628013	628013	628013	628013	628013	628013	628013
	40	バルブ	VALVE	1	686825	686825	686825	686825	686825	686825	686825